Tribunal de Contas
ESTADO DE PERNAMBUCO

RESPONSABILIDADE
DIMO - DIVISÃO DE ADMINISTRAÇÃO DOS IMÓVEIS
Grupo de Trabalho de Acompanhamento das Obras de Ampliação da Infraestrutura Imobiliária do TCE

PROJETO
ARQUITETURA **P.08/13**
PROJETO DE ARQUITETURA/REFORMA DO AUDITÓRIO DO EDF. NILO COELHO, COPA, BANCO BRADESCO, POSTO MÉDICO E WCS DO PAVIMENTO-1º PAVTº

DESENHO
CORTES HH, II, JJ e KK- FINAL — ESCALA 1/50 — JUNHO 2016

Finalizado 22/06/2016

ARQUITETOS
EMANUEL ALVES DE ALMEIDA - CAU Nº 46027-3 *emanuel@tce.pe.gov.br*
MARIA HELENA M. PEREIRA DE ANDRADE - CAU Nº A80175-5 *mariahelena@tce.pe.gov.br*

ESTAGIÁRIOS
Danilo Lima Onorio Pessoa
Cirleide Santos Tavares

REVISÕES / OBSERVAÇÕES
NOTA 01 - em 22/06/2016
Conferir cotas na obra.
Qualquer dimensão diferente deverá ser informada aos responsáveis e arquitetos.
Assim como, todo imprevisto ou divergência de projeto que surgir deverá ser informado e submetido aos responsáveis e arquitetos.
Todos os materiais especificados deverão ter amostra para apreciação antes de sua aplicação.
NOTA 02 - em 22/06/2016
Toda a especificação do gesso do auditório encontra-se no projeto de acústica, anexo.

OBS: TODO DETALHAMENTO DO FORRO DO AUDITÓRIO DEVERÁ SER VISTO NO PROJETO DE ACÚSTICA

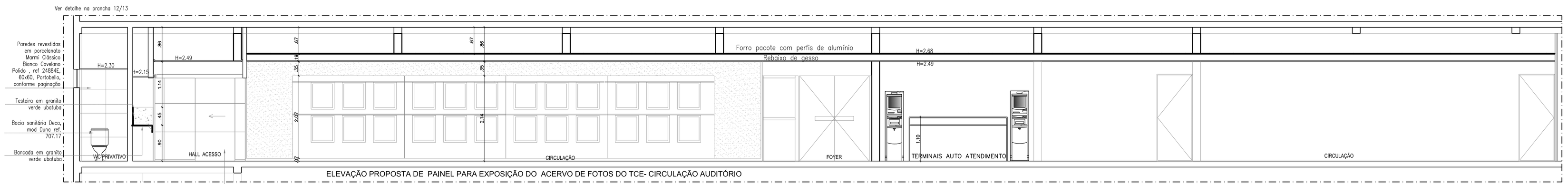

CORTE HH - HALL DE ACESSO
ESCALA 1/50
0 .50 1.00 1.50 2.00 2.50 3.00m

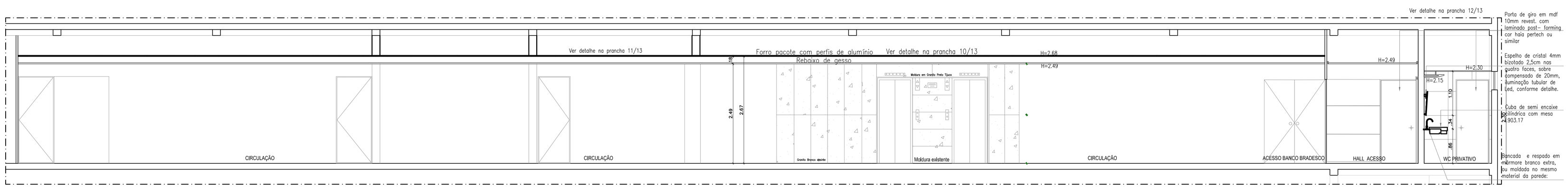

CORTE II - HALL DE ACESSO
ESCALA 1/50
0 .50 1.00 1.50 2.00 2.50 3.00m

P 01/13- PLANTA BAIXA DEMOLIÇÃO E CONSTRUÇÃO
P 02/13- PLANTA BAIXA DEMOLIÇÃO E CONSTRUÇÃO DE GESSO
P 03/13- PLANTA BAIXA FINAL
P 04/13- PLANTA BAIXA DE LAY OUT
P 05/13- CORTES AA,BB,CC,DD,EE,FF e GG -REFORMA
P 06/13- CORTES HH, II e JJ - REFORMA
P 07/13- CORTES AA,BB,CC,DD,EE,FF e GG
P 08/13- CORTES HH, II e JJ
P 09/13- PALCO AUDITÓRIO e PAINEL FRONTAL ELEVADOR
P 10/13- POSTO MÉDICO E COPA
P 11/13- WC PRIVATIVO
P 12/13- REFORMA WC GERAL DO PAVIMENTO
P 13/13- PONTOS DE LUZ COPA, POSTO MÉDICO, WC GERAL HALL, SALA E WC PRIVATIVOS

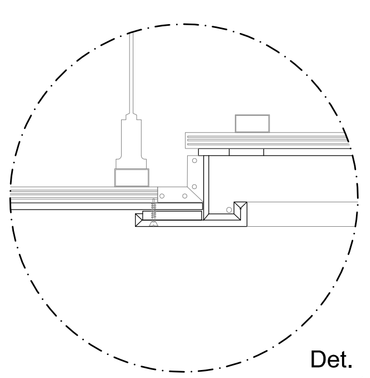

Det.
esc 1/10

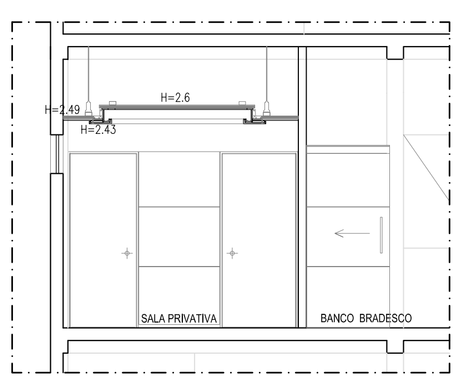

CORTE JJ - SALA PRIVATIVA
ESCALA 1/50
0 .50 1.00 1.50 2.00 2.50 3.00m

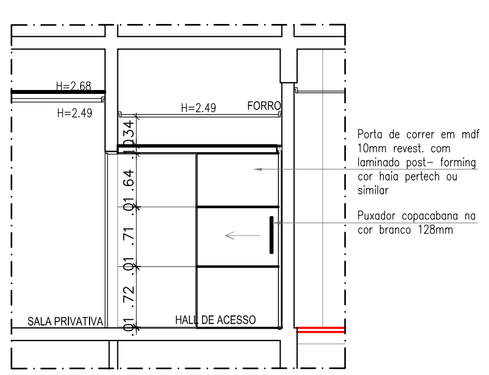

CORTE KK - HALL DE ACESSO - PORTA FECHADA
ESCALA 1/50
0 .50 1.00 1.50 2.00 2.50 3.00m

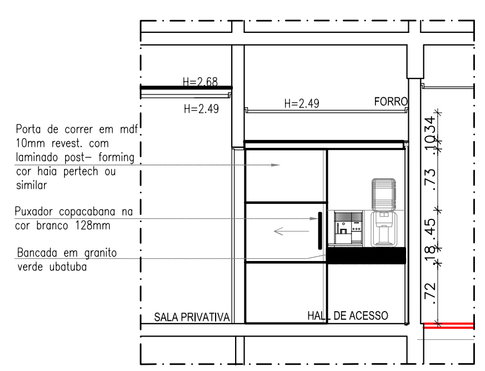

CORTE KK - HALL DE ACESSO - PORTA ABERTA
ESCALA 1/50
0 .50 1.00 1.50 2.00 2.50 3.00m

LOCALIZAÇÃO DO AMBIENTE

LOCALIZAÇÃO DO AMBIENTE

H:\DIMO\14_AMPLIAÇÃO DA INFRAESTRUTURA DO TCE\2_PROJETOS\13 AUDITÓRIO NILO COELHO\Arquitetura_Aud.Nilo Coelho\Projeto Auditório_ Flávio\Reforma_Auditório Nilo Coelho – Atualizado março2017_c foyer sem posto_.dwg